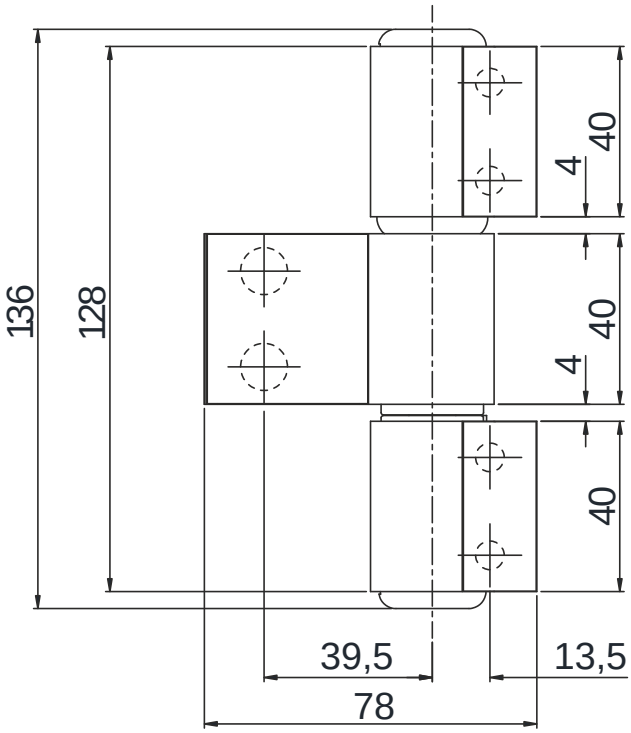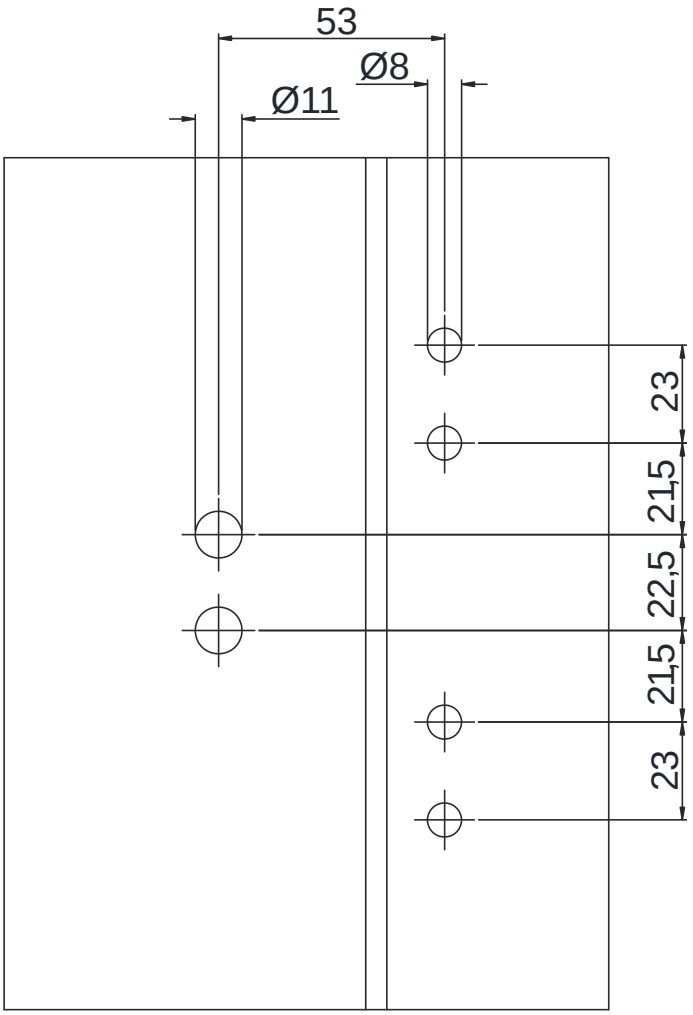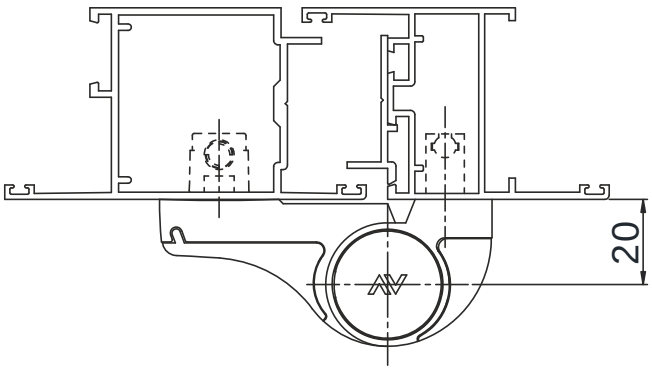**1145.3/53**