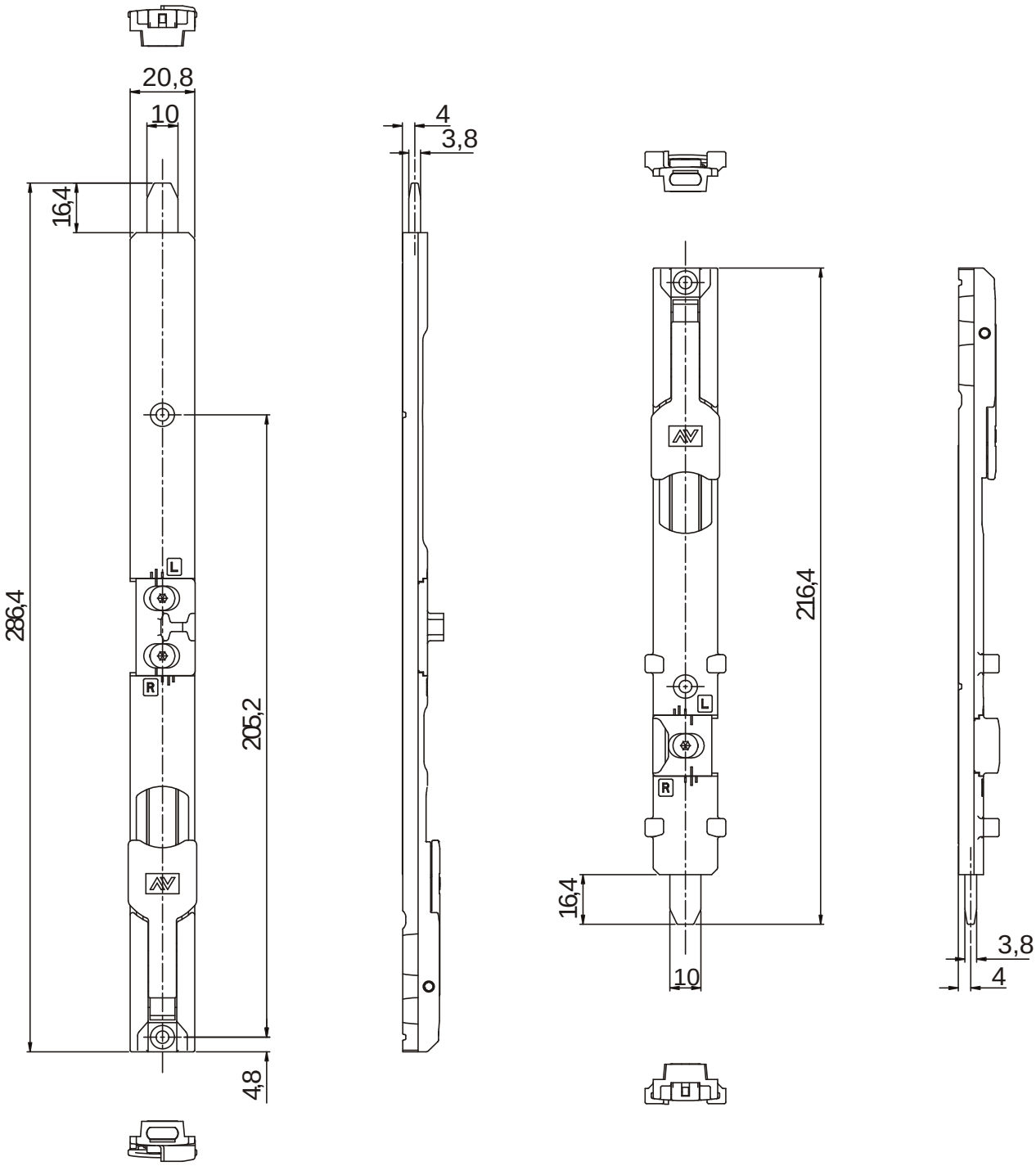3200.859